MT-AB-TR M12
MT-AB-TR M12 OC

2482091-2026.01.26

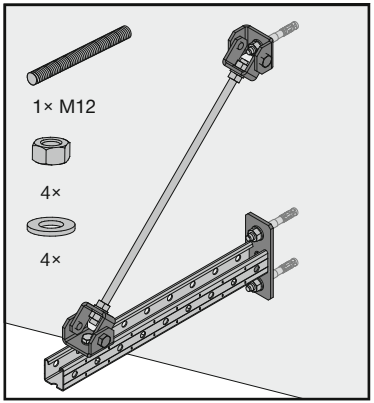

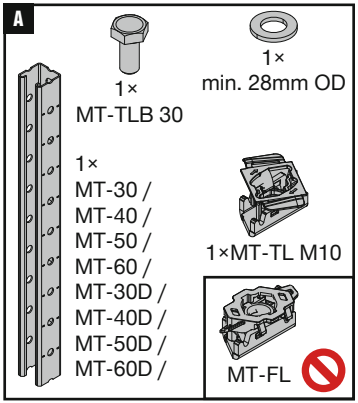

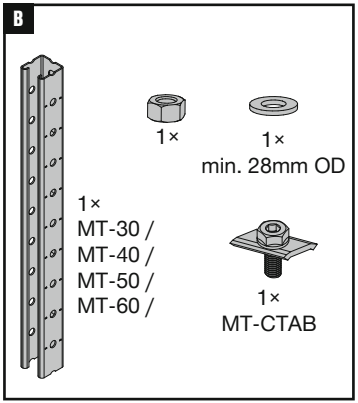

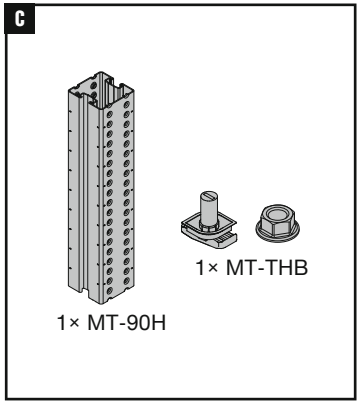

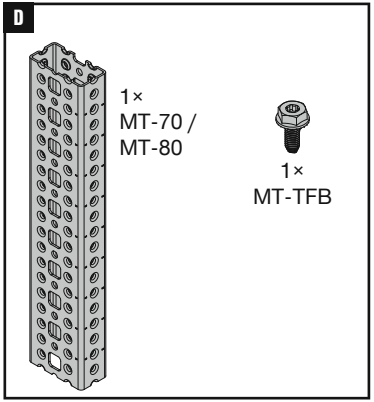

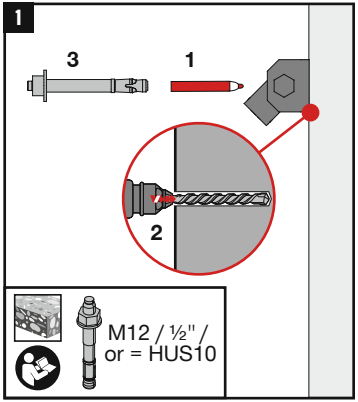

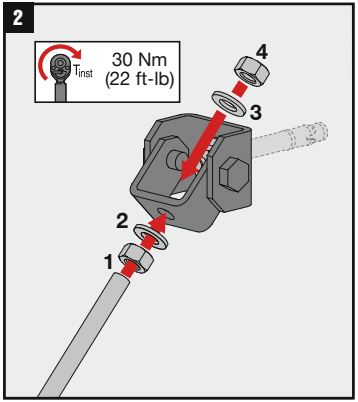

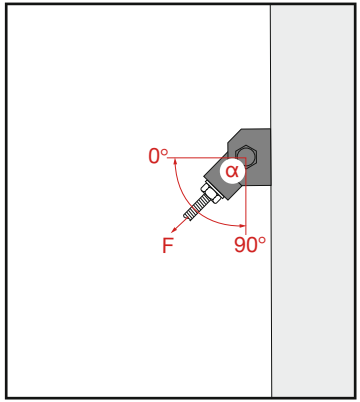

MT-AB-TR M12
MT-AB-TR M12 OC
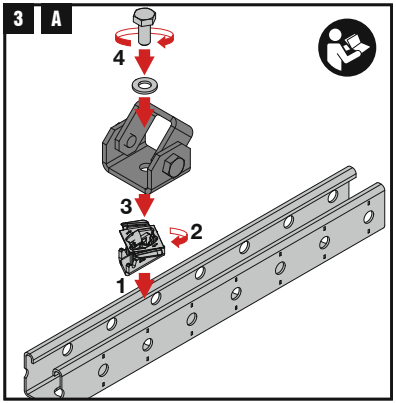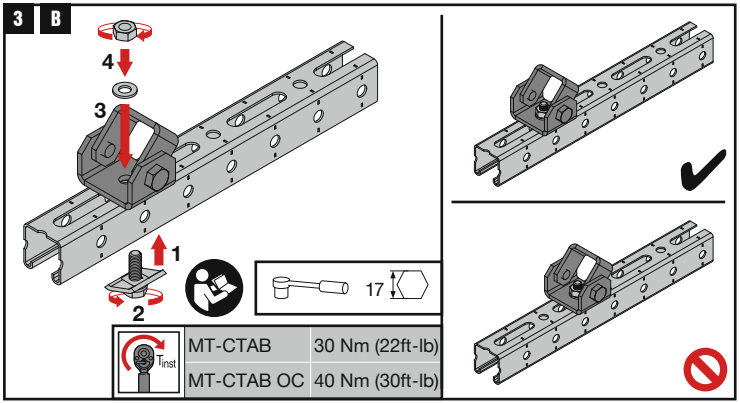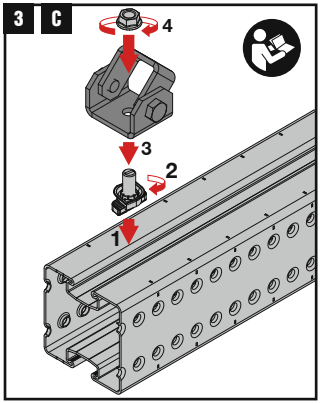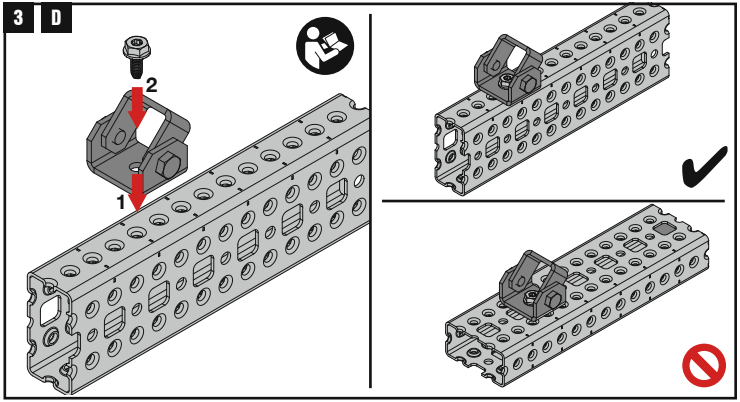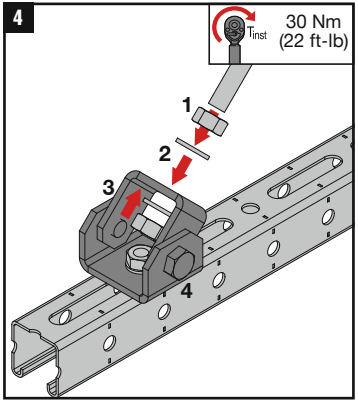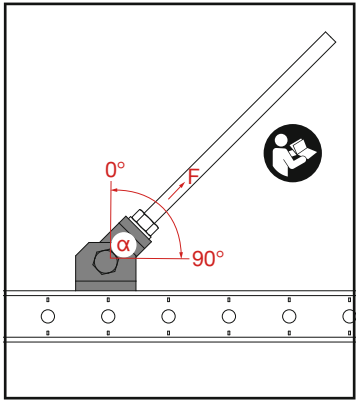
2482091-2026.01.26